Ventilador de Refuerzo para Secadoras

Ventilación Ventilación Residencial

Diagrama de Instalación:

1. Remover los tornillos de ambos lados de la carcasa, instalar los soportes de montaje y apretar los tornillos alineándolos con los orificios de los soportes y con los de la carcasa.
2. Marcar los orificios en la pared para taladrar.
3. Perforar los orificios en la pared o en el techo para colocar los taquetes.
4. Ajustar el ventilador con los tornilos.
5. Conectar los ductos de aire con el diámetro correspondiente del ventilador.

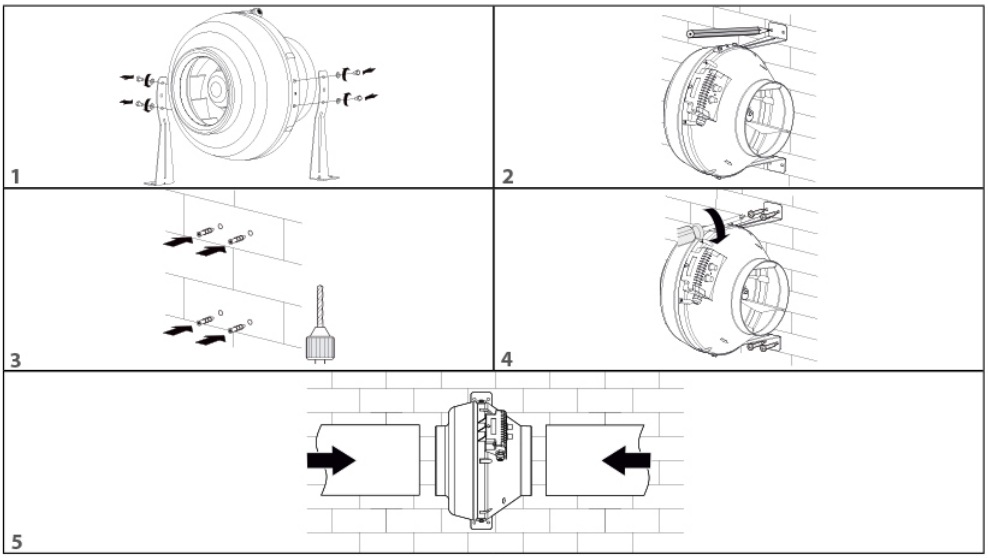

Ninguna parte de este documento podrá ser reproducida o retransmitida de cualquier forma, siendo estas: electrónicas o mecanografiadas; incluyendo fotocopiado, grabado y/o cualquier sistema de alojamiento de información sin previo permiso de INNES AIRE S.A. DE C.V.